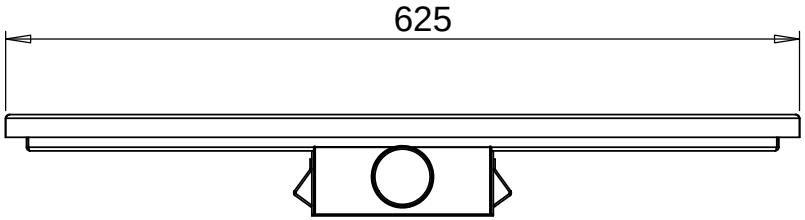
625

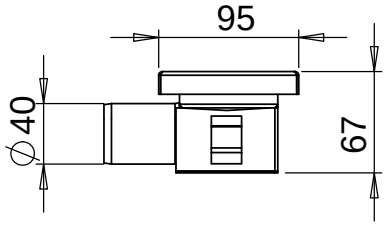
95
⌀40
67

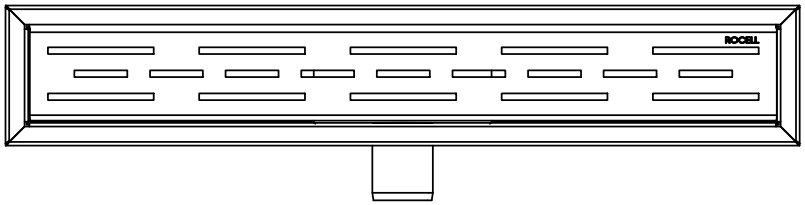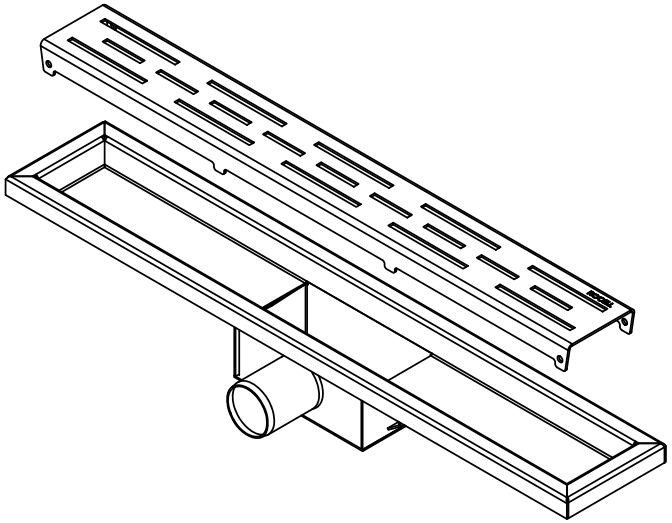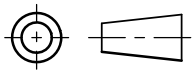
ROCELL